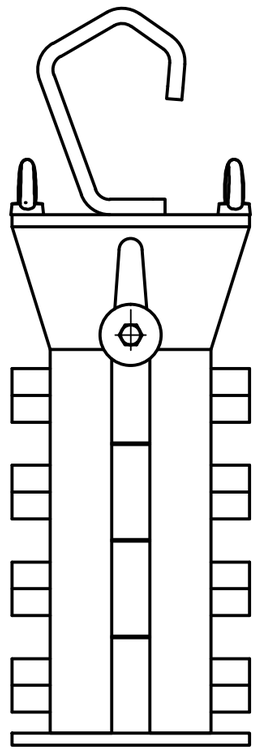

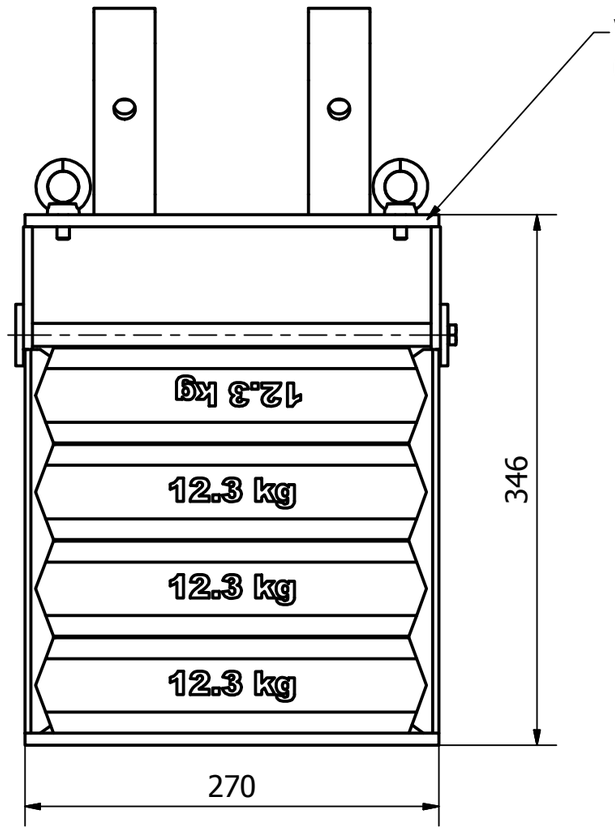

Volgeladen met 4 kluiten van 12.3kg = 60 kg
(stoel weegt ± 10 kg)

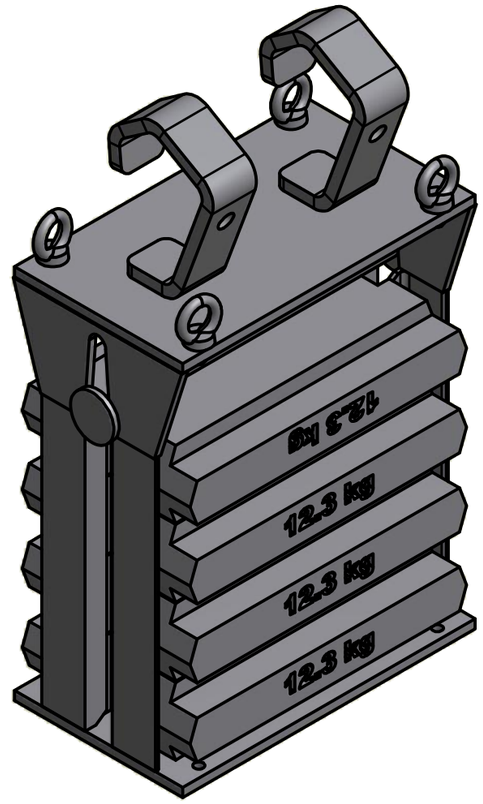

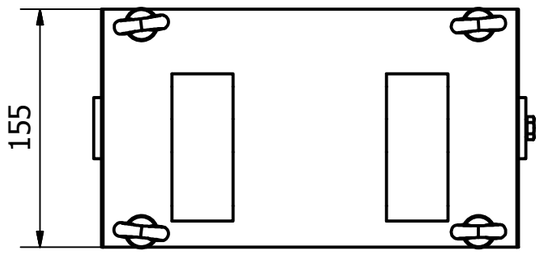

Ind.	Wijziging	Datum	Naam
E			
D			
C			
B			
A			

	Naam	Datum
Getek.	PS	2/01/2014
Gekon.	-	

Europese Projectie

Materiaal:

Gewicht: 59,47 kg

Klant: De Singel

Ralkleur:

Benaming:

TYPE A

Onderwerp:

Dummy loads

TEKENBUREAU
CO-PS BVBA

Pannestraat 12
9870 Zulte (Mach)

Tel: 09/328 45 18
Fax: 09/328 73 74
Email: info@co-ps.be

A3

AS Stoel A

-

Blad 1 van1